# GM-DP　　形三菱ギヤ-ドモ-タ

| | | |
|---|---|---|
| 御注文元 | KKﾀｲﾍｲﾃﾞﾝｷ | 殿 |
| 納入先 | | 殿 |
| 用途 | | |
| 御注文書番号 | K51283 | |
| 台数 | | 1 台 |
| 弊工事番号 | 01-080-2445-51A | |
| 弊営業番号 | K51C232501 | |

改定 CHANGE

全閉外扇形 三相 屋外形　始動方式 スターデルタ始動 耐熱クラス130(B) 連続定格
周囲温度 40℃　温度上昇限度 80K　塗装色 メタリックグレー　質量 116 kg
潤滑 オイルを注入下さい　オイル量 2 L
形名 GM-DP　ギヤサイズ M　減速比 1/ 18.63
5.5kW 4P　200/200/220V 50/60/60Hz 75/90/90r/min
許容出力軸トルク 620/ 516 Nm(50/60Hz) 許容出力軸オーバーハング荷重 9800 N (荷重位置は出力軸中央)
プレミアムギヤードモータ：モータ効率 200/200/220V 50/60/60Hz IE3-91.1%/IE3-91.7%/IE3-92.1%

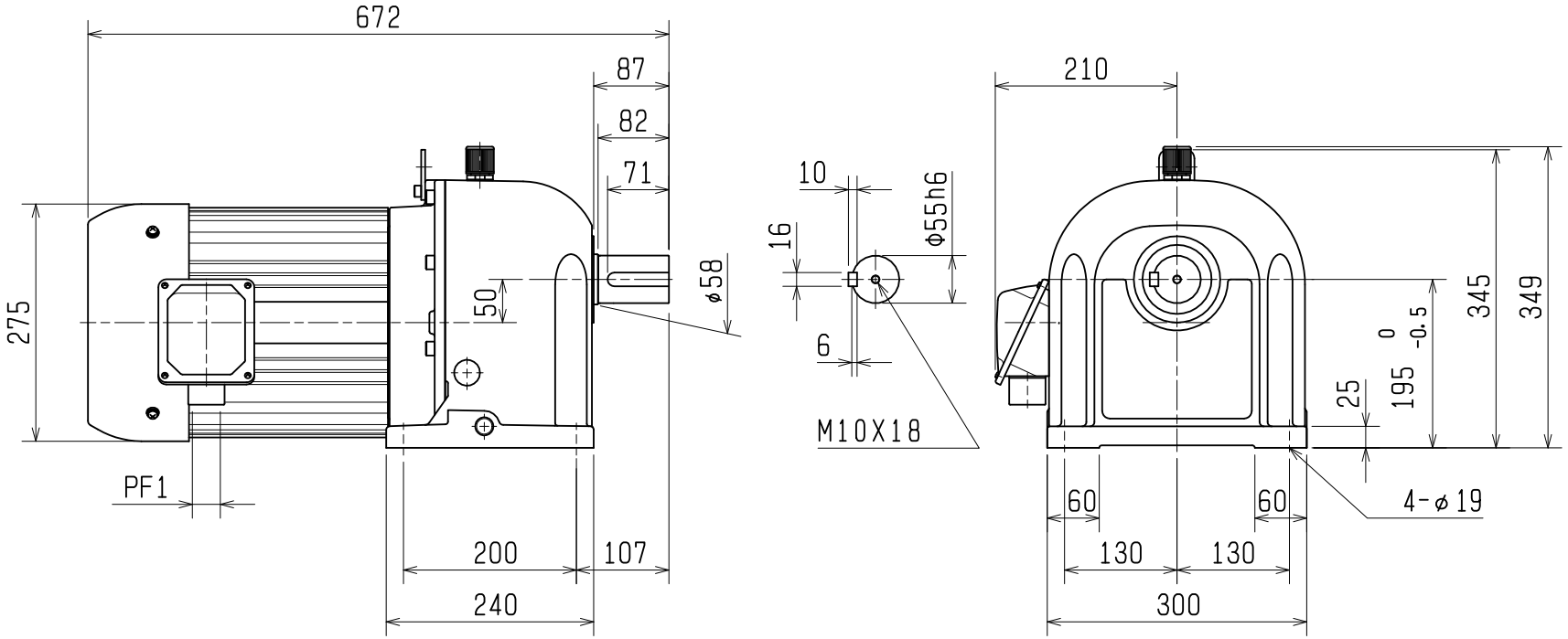


12554

| | | | | | | |
|---|---|---|---|---|---|---|
| 出図先 | | MITSUBISHI ELECTRIC FA INDUSTRIAL PRODUCTS CORPORATION | | | 一時図 常用図 | #図番 有 無 |
| 控 | DIM. IN mm | 作成日付 DATE | 2025. 1. 14 | 検認 APPROVED | TITLE 外形寸法図 | |
| | 尺度 SCALE 1：8 NTS | 作成 DRAWN | Y. シオタ | A. ナカガワ | | |
| | | 照査 CHECKED | A. ナカガワ | | DWG. No PX37091 | 副番 REV. |
| | | 設計 DESIGNED | A. ナカガワ | | | |