DWG.NO. AM30060

寸法：mm

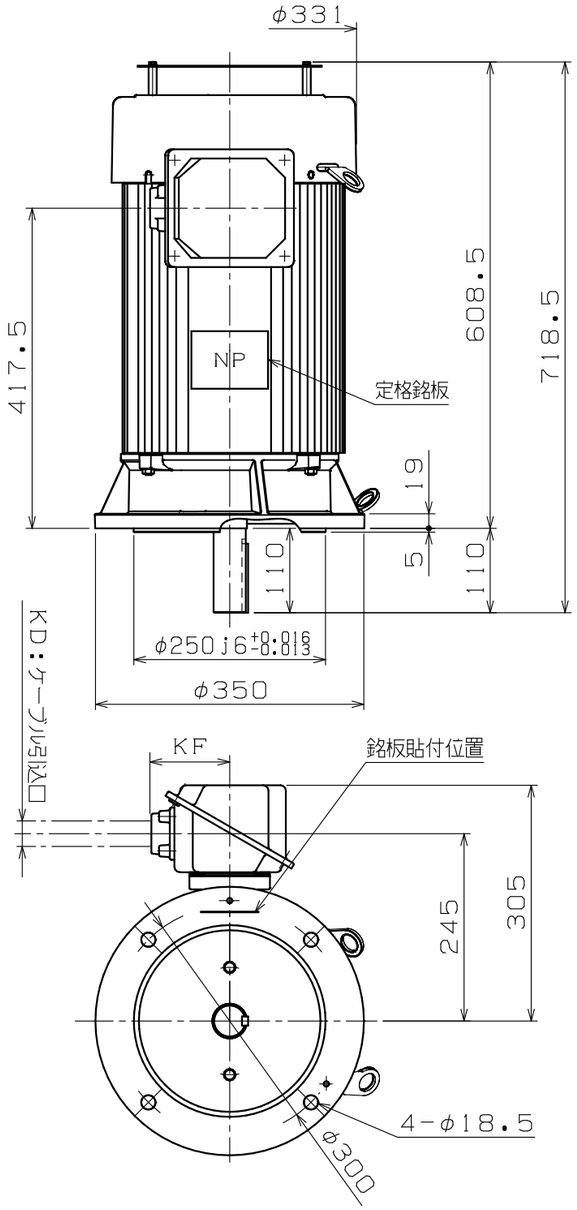

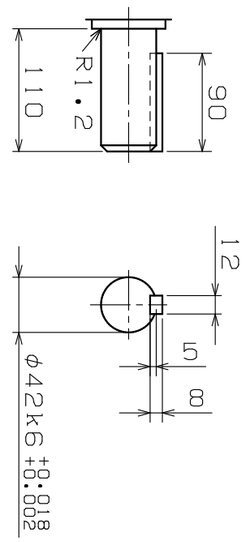

軸端詳細図

端子箱詳細図

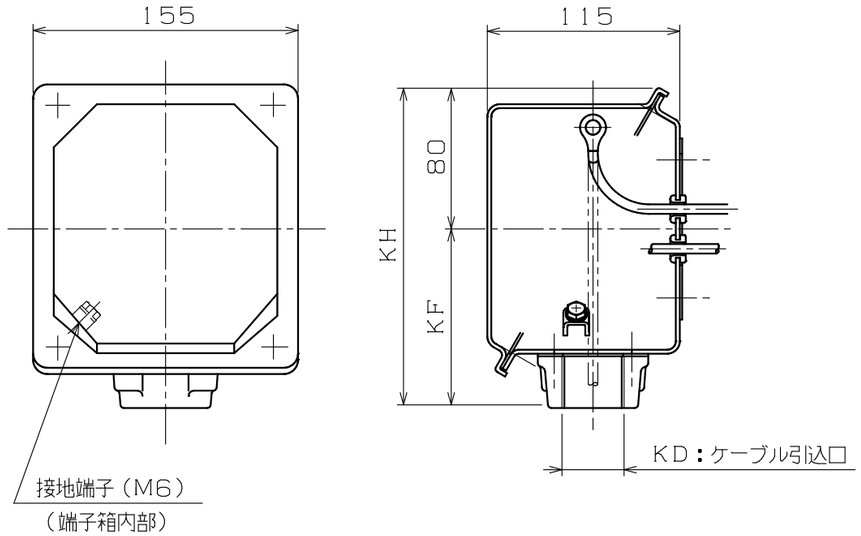

KD：ケーブル引込口	KF	KH	適用厚鋼電線管	標準
PF½	105	185	16	
PF¾	105	185	22	
PF1	105	185	28	
PF1¼	105	185	36	◎
PF1½	125	205	42	
PF2	125	205	54	

Nidec
提出検印
'25.03.13
ニデックテクノモータ株式会社

注）1．軸端キー及びキー溝は、JIS B 1301−1976（沈みキー，キー溝）によっています。

2．回転方向（連結側から見て）

☑ 反時計方向（標準）　☐ 時計方向　☐ 両方向

使用条件	取付方向	軸下	
	冷媒温度	−20℃〜+40℃	
	相対湿度	85%RH以下	
設計仕様	適用規格	JIS，JEC	
	保護構造	IP44	
	回転方向	注）2．による	
	塗装色	マンセルN7	
	軸の動き	連結反対側に約0．20mm	
	軸受番号（連結側）	6309ZZC3	
	（連結反対側）	6208ZZC3	
	軸受グリース	マルテンプSRL	
	概算質量	11kW 6P	117kg
		15kW 4P	117kg
		18.5kW 2P	123kg

御注文先　（株）大平電機　殿

見積番号

受注番号　24D0323

項NO．　01

用途

定格

形式	出力 kW	定格	極数	電圧 V	周波数 Hz	耐熱クラス	ワク番号
FEVF−5PO	11	S1	6	200/200/220 400/400/440	50/60/60 50/60/60	F	160L
FEVF−5PO	15		4				
FEVK−5PO	18.5		2				

REVISIONS	DESCRIPTION	DATE	BY	APPR.
1	連結反対側軸受修正	'15.01.29	中園	日野

SCALE 1/8

Nidec ニデックテクノモータ株式会社 NIDEC TECHNO MOTOR CORPORATION

承認 APPR.	検図 CHECK	作図 DRAW.
日野 '14.10.02		瀧川 '14.10.02

三相かご形誘導電動機・全閉外扇形

外形図　屋外用

DWG.NO. AM30060　REV. 1