図面番号 DRAWING NO. M9453835 REV.MARK 1

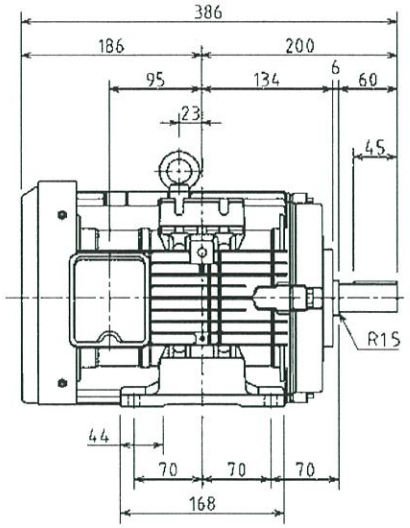

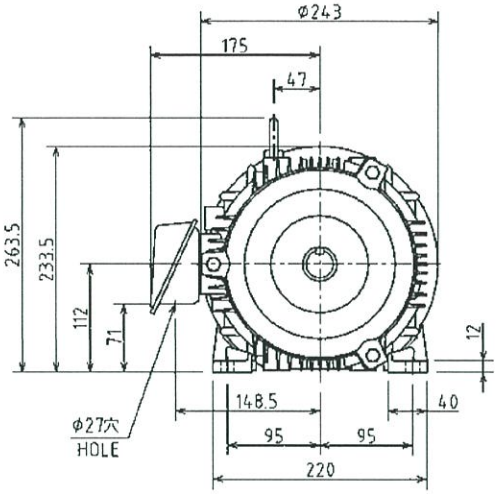

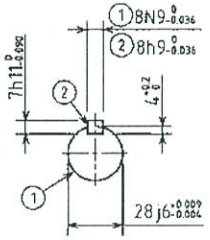

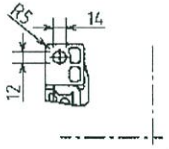

PNo.	極数 POLES	出力 OUTPUT	電圧-周波数-回転速度 VOLTS-FREQ.-FULL LOAD SPEED	概略質量 APPROX. MASS 本体 MOTOR
1	2	3.7kW	200/200/220/230V-50/60/60/60Hz-2910/3490/3515/3525min^{-1}	33 kg
2	4	3.7kW	200/200/220/230V-50/60/60/60Hz-1460/1755/1765/1765min^{-1}	39 kg
3	2	3.7kW	400/400/440/460V-50/60/60/60Hz-2910/3490/3515/3525min^{-1}	33 kg
4	4	3.7kW	400/400/440/460V-50/60/60/60Hz-1460/1755/1765/1765min^{-1}	39 kg

保護方式 PROTECTION: IP44

出力 OUTPUT	極数 POLES	電圧 VOLTS	周波数 FREQ.	回転速度 FULL LOAD SPEED	軸受 BEARING	概略質量 APPROX MASS
上記 Above table	上記 Above table	上記 Above table V	上記 Above table Hz	上記 Above table min^{-1}	負荷側 LOAD SIDE 6207ZZC3	本体 MOTOR 上記 Above table
形 TYPE IKH3	式 FORM 2P: FCKA21E 4P: FBKA21E	耐熱クラス THERMAL CLASS 155(F)	定格 RATING S1	枠番号 FRAME 112M / フランジ番号 FLANGE —	反負荷側 OPP.L.SIDE 6206ZZC3	

記号 MARK	年月日 DATE	承認 APPROVED BY	変更者 REVISED BY	記事 CONTENTS
①	Jan.-23-14	T.FURUICHI	R.KATSUKI	CHG.DESCR. ADD P3,4.

変更 REVISIONS

尺度 SCALE N.T.S.

単位 UNITS mm

承認 APPROVED BY T.FURUICHI Jul.-15-'13

検図 CHECKED BY T.YOSHIDA Jul.-15-'13

設計 DESIGNED BY R.KATSUKI Jul.-15-'13

製図 DRAWN BY C.Y.XIAO Jul.-15-'13

名称 TITLE

三相誘導電動機外形図

OUTLINE FOR THREE PHASE INDUCTION MOTOR

TOSHIBA 東芝産業機器システム株式会社 TOSHIBA INDUSTRIAL PRODUCTS AND SYSTEMS CORPORATION

図面番号 DRAWING NO. M9453835 REV.MARK 1

保管 REGISTERED

REF.M9451504,M9451518

配布先 PRESENT TO

CAD-AC