DWG.NO. QM30051

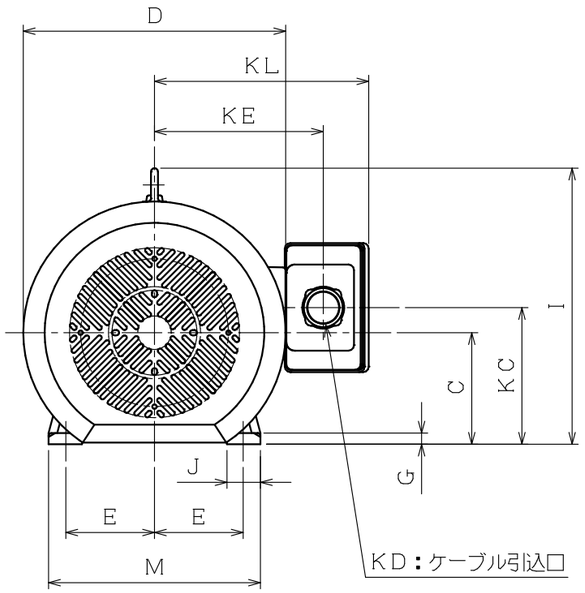

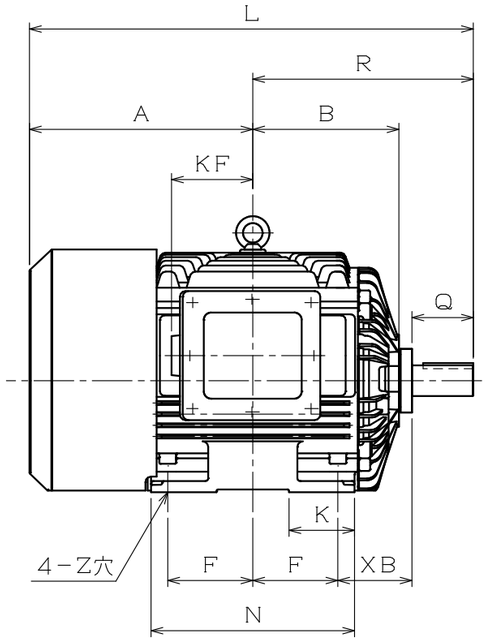

端子箱詳細図：電線管方式

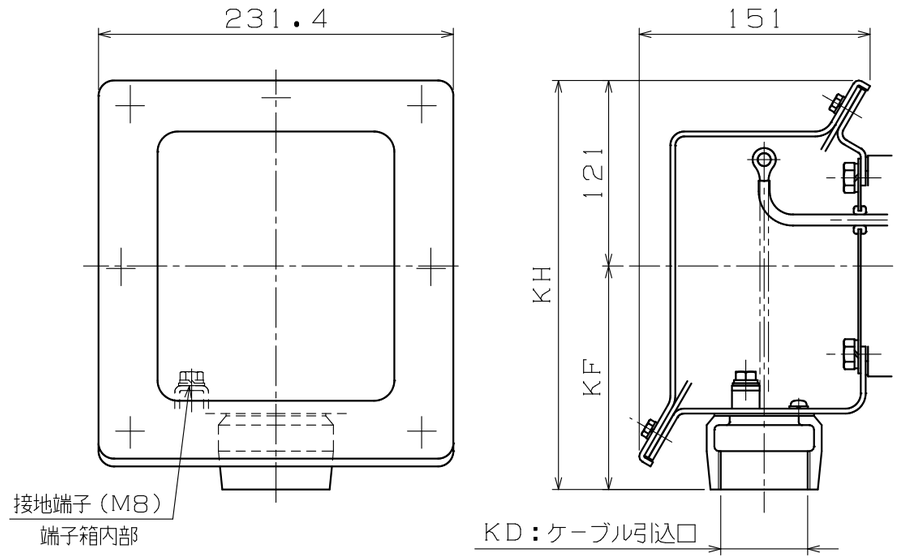

KD：ケーブル引込口	KF	KH	適用厚鋼電線管	標準
PF1/2	128	249	16	
PF3/4	128	249	22	
PF1	128	249	28	
PF1 1/4	128	249	36	
PF1 1/2	146	267	42	
PF2	146	267	54	◎
PF2 1/2	168	289	70	
PF3	168	289	82	

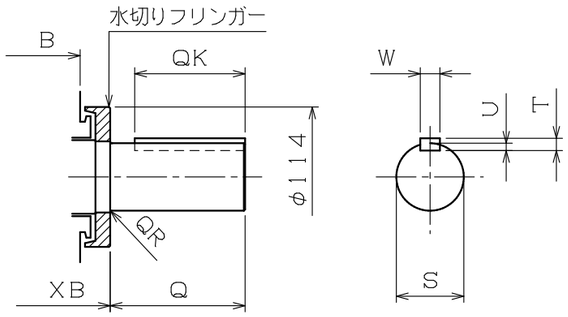

注）1．軸端キー及びキー溝は、JIS B 1301－1976（沈みキー，キー溝）によっています。
2．端子箱の向きは90度毎に変えることが出来ます。
3．回転方向（連結側から見て）
☑ 反時計方向（標準）　☐ 時計方向　☐ 両方向

寸法 mm												
A	B	C	D	E	F	G	I	J	K	KC	KE	KL
400.5	262	200 -0 -0.5	470	159	152.5	20	495	60	117.5	245	303	385

寸法 mm						軸端寸法 mm						
L	M	N	R	XB	Z	Q	QK	QR	S	T	U	W
796	380	365	395.5	133	18.5	110	90	1.2	55m6	10	6	16

軸受番号			
連結側	6312ZZC3	連結反対側	6312ZZC3

Nidec
提出検印
'25.10.07
ニデックテクノモータ株式会社

御注文先　（株）大平電機　殿
見積番号
受注番号　25K0870
項NO.　01
用途
塗装色：N7

定格

形式	出力 kW	定格	極数	電圧 V	周波数 Hz	耐熱クラス	概算質量	わく番号
FEK-PO	37	S1	2	200/200/220 400/400/440	50/60/60 50/60/60	F	309 kg	FE-200LBJ
	45							

REVISIONS				
1	ファンカバ及びA，D，L寸法変更	'14.10.24	古賀	日野
	DESCRIPTION	DATE	BY	APPR.

SCALE 1/11

Nidec
ニデックテクノモータ株式会社
NIDEC TECHNO MOTOR CORPORATION

承認 APPR.	検図 CHECK	作図 DRAW.
日野 '14.04.28		浦部 '14.04.28

三相かご形誘導電動機・全閉外扇形・外形図
屋外形

DWG.NO. QM30051　REV. 1